大灯(2) SD921-2

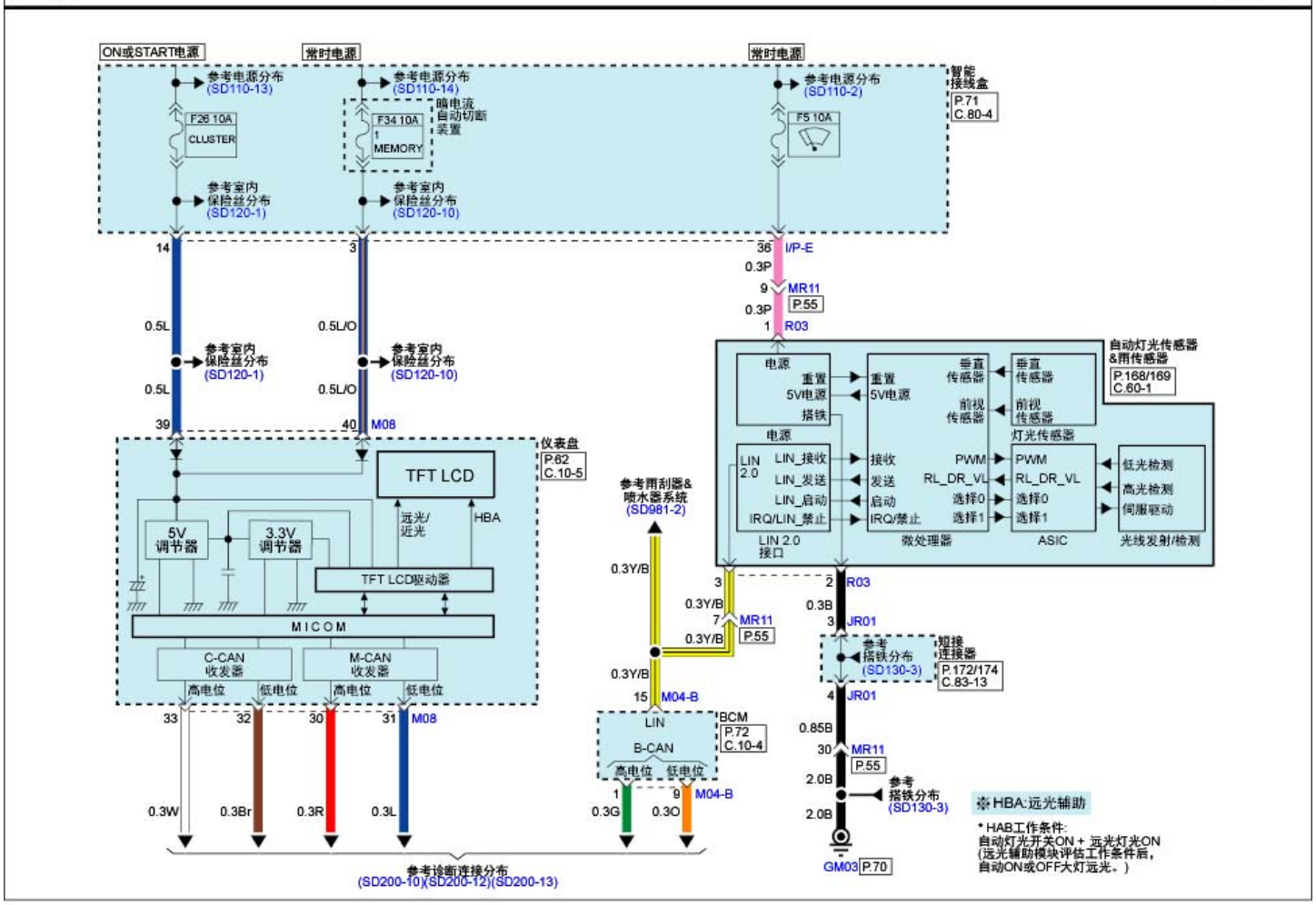
ON或START电源
常时电源
常时电源
参考电源分布 (SD110-13)
参考电源分布 (SD110-14)
参考电源分布 (SD110-2)
智能接线盒
P.71
C.80-4
F26 10A CLUSTER
F34 10A 1 MEMORY
暗电流自动切断装置
F5 10A
参考室内保险丝分布 (SD120-1)
参考室内保险丝分布 (SD120-10)
14
3
36
I/P-E
0.3P
9
MR11
P.55
0.3P
1
R03
0.5L
0.5L/O
参考室内保险丝分布 (SD120-1)
参考室内保险丝分布 (SD120-10)
0.5L
0.5L/O
39
40
M08
自动灯光传感器&雨传感器
P.168/169
C.60-1
电源
重置
5V电源
搭铁
重置
5V电源
垂直传感器
前视传感器
垂直传感器
前视传感器
灯光传感器
LIN 2.0
LIN_接收
LIN_发送
LIN_启动
IRQ/LIN_禁止
接收
发送
启动
IRQ/禁止
PWM
RL_DR_VL
选择0
选择1
PWM
RL_DR_VL
选择0
选择1
低光检测
高光检测
伺服驱动
LIN 2.0 接口
微处理器
ASIC
光线发射/检测
仪表盘
P.62
C.10-5
TFT LCD
5V 调节器
3.3V 调节器
远光/近光
HBA
TFT LCD驱动器
MICOM
C-CAN 收发器
M-CAN 收发器
高电位
低电位
高电位
低电位
33
32
30
31
M08
0.3W
0.3Br
0.3R
0.3L
参考诊断连接分布 (SD200-10)(SD200-12)(SD200-13)
参考雨刮器&喷水器系统 (SD981-2)
0.3Y/B
3
0.3Y/B
7
MR11
P.55
0.3Y/B
0.3Y/B
15
M04-B
BCM
P.72
C.10-4
LIN
B-CAN
高电位
低电位
1
9
M04-B
0.3G
0.3O
2
R03
0.3B
3
JR01
参考搭铁分布 (SD130-3)
短接连接器
P.172/174
C.83-13
4
JR01
0.85B
30
MR11
P.55
2.0B
参考搭铁分布 (SD130-3)
2.0B
GM03 P.70
HBA:远光辅助
* HAB工作条件:
自动灯光开关ON + 远光灯光ON
(远光辅助模块评估工作条件后,
自动ON或OFF大灯远光。)